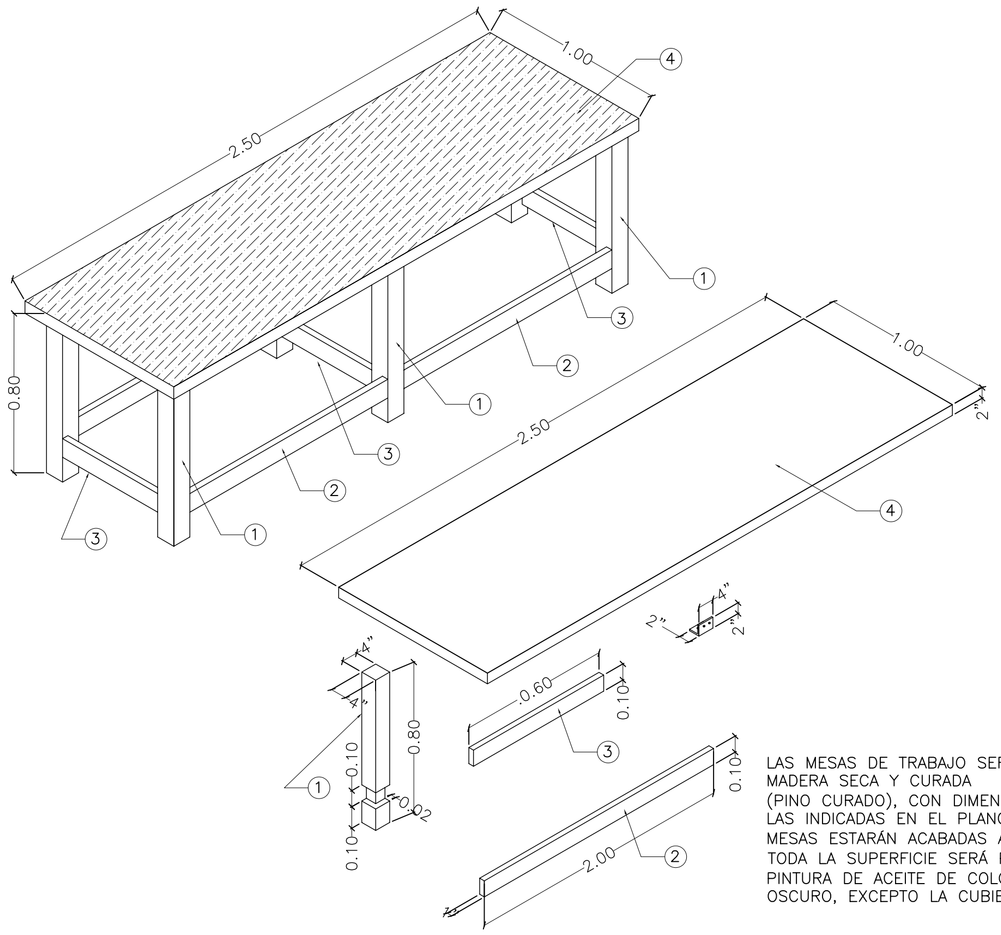

LAS MESAS DE TRABAJO SERAN DE MADERA SECA Y CURADA (PINO CURADO), CON DIMENSIONES SEGUN LAS INDICADAS EN EL PLANO, ESTAS MESAS ESTARÁN ACABADAS A CEPILLO Y TODA LA SUPERFICIE SERÁ PINTADAS CON PINTURA DE ACEITE DE COLOR CAFÉ OSCURO, EXCEPTO LA CUBIERTA.

MESA DE TRABAJO PARA TALLER DE COSTURA Y TALLER DE CARPINTERIA

SIN ESCALA

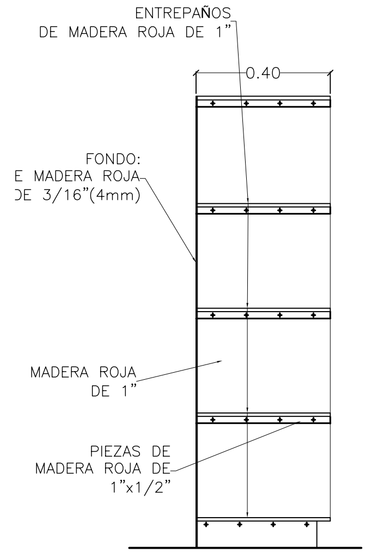

SECCION

SIN ESCALA

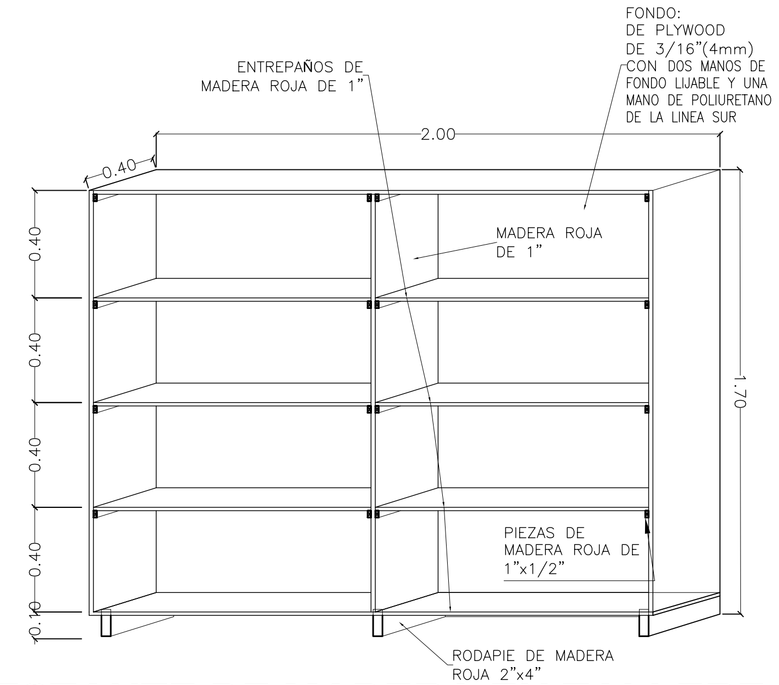

ESTANTE DE MADERA EN TALLERE

SIN ESCALA

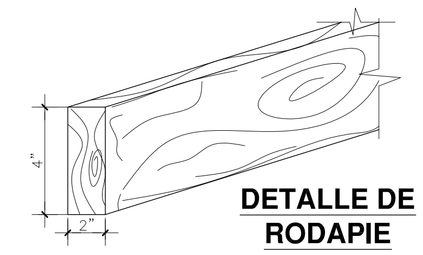

DETALLE DE RODAPIE

ESCALA: 1 : 5

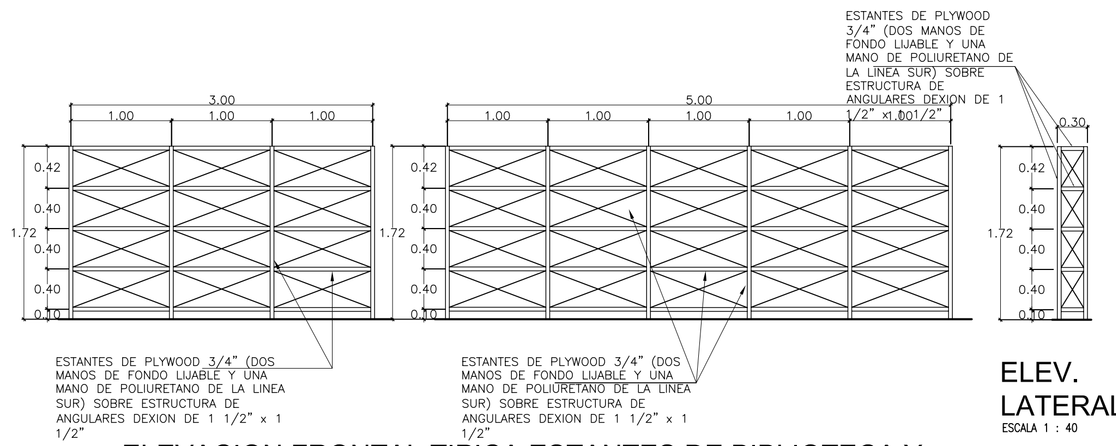

ELEV. LATERAL

ESCALA 1 : 40

ELEVACION FRONTAL TIPICA ESTANTES DE BIBLIOTECA Y BODEGAS DE LABORATORIOS

ESCALA 1 : 40

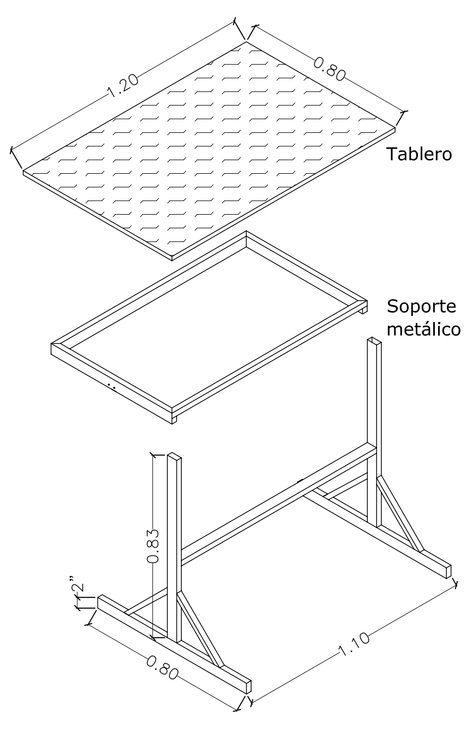

LAS MESAS PARA ELECTRICIDAD (AUTOMOTRIZ O DOMICILIAR) SON TABLEROS DE MADERA SECA EN ESTE CASO CON UN REBORDE DE MADERA (REGLAS DE APROX 2") PARA QUE NO SE ASTILLEN. TODO SOBRE UN SOPORTE METÁLICO, CON POSIBILIDAD DE ABATIR EL TABLERO EN DIVERSOS ÁNGULOS (PARECIDO A UNA MESA DE DIBUJO)

LA CUBIERTA SERÁ ELABORADA DE PLYWOOD DE 3/4" CON REBORDE DE CEDRO DE 1.3 CM, SUS DIMENSIONES TOTALES SERÁN 80 X 120 CM. EN LA PARTE INFERIOR SE INSTALARÁ UN RECTÁNGULO DE TUBO DE SECCIÓN RECTANGULAR DE 1" X 2", EL RECTÁNGULO TENDRÁ DIMENSIONES DE 65 X 105 CM, EL CUAL SERVIRÁ DE SOPORTE CONTRA LA PRESIÓN DEL TRABAJO EN EL TABLERO. CONTARÁ CON UN SOPORTE EN FORMA DE "T" INVERTIDA FABRICADO TAMBIÉN DEL MISMO TIPO TUBO DE SECCIÓN RECTANGULAR. LA CUBIERTA SE ATORNILLARÁ AL SOPORTE Y TENDRÁ TRES POSICIONES DE TRABAJO (HORIZONTAL, −15° Y −30° CON RESPECTO A LA HORIZONTAL)

MESAS DE TRABAJO PARA TALLER DE ELECTRICIDAD AUTOMOTRIZ O DOMICILIAR

SIN ESCALA

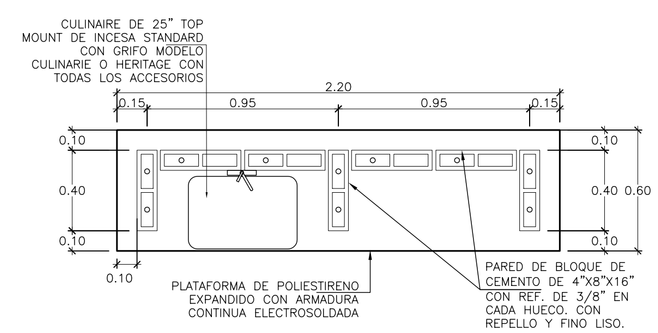

MUEBLE PARA PROFESOR EN LABORATORIO DE QUIMICA Y BIOLOGIA

ESCALA 1 : 20

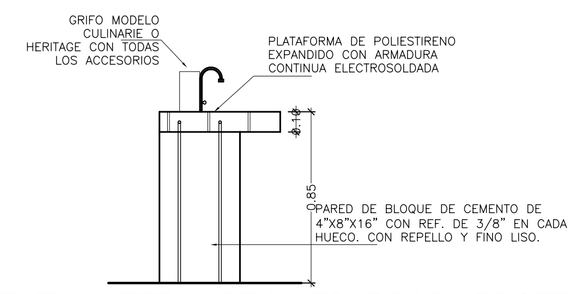

ELEV. LATERAL DE MUEBLE PARA PROFESOR EN LAB. DE QUIMICA Y BIOLOGIA

ESCALA 1 : 20

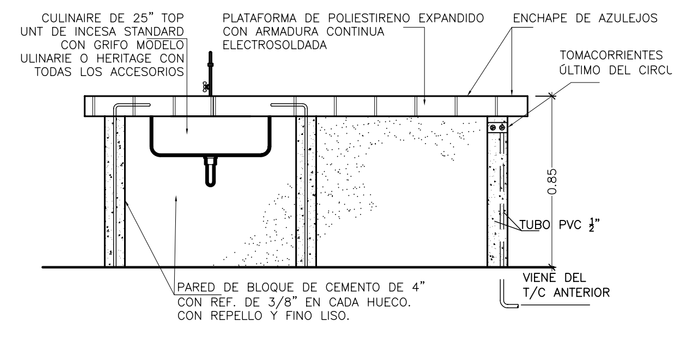

ELEV. FRONTAL DE MUEBLE PARA PROFESOR EN LABORATORIO DE QUIMICA Y BIOLOGIA

ESCALA 1 : 20

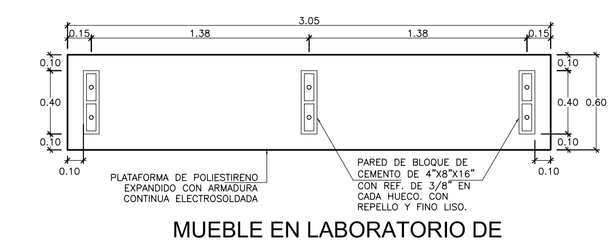

MUEBLE EN LABORATORIO DE FISICA (MB-5)

ESCALA 1 : 20

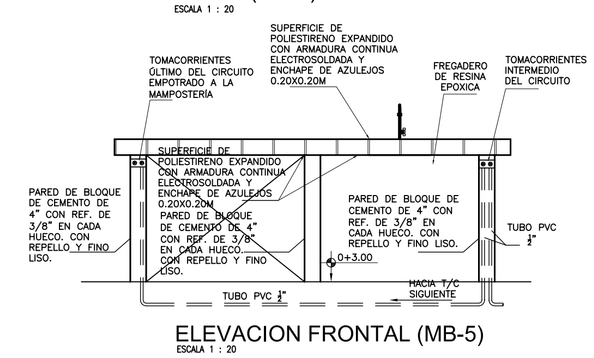

ELEVACION FRONTAL (MB-5)

ESCALA 1 : 20

Gobierno de Reconciliación y Unidad Nacional

Ministerio de Educación
MINED

aecid

I.N.E.P.
MATAGALPA

PROYECTO:
INSTITUTO NACIONAL
"ELISEO PICADO"
MATAGALPA

ELABORADO POR:
LJM
CONSULTORES
TELEFAX 22-68-31-00
MANAGUA, NICARAGUA

DISEÑADORES

NOMBRE	FIRMA
ARQUITECTURA: KARLA AMADOR MORA	
ESTRUCTURA: JULIO MALTES / FEDERICO TRAÑA	
ELECTRICIDAD: ULISES MARTINEZ R.	
HIDROSANITARIO: ORLANDO BERMUDEZ	
INFORMATICA: CARMEN D. MARTINEZ	
DIBUJO: PATRICIA MOLINA	
COORDINADOR: LUIS JAVIER MEZA	

REVISIONES

NOMBRE	FIRMA	FECHA

ESPECIALIDAD:
ARQUITECTURA

CONTENIDO:
DETALLE DE MUEBLES

ESCALA: INDICADA

LAMINA: A-47 DE: A-47

CONSECUTIVO: 75 de 112

ABRIL 2011