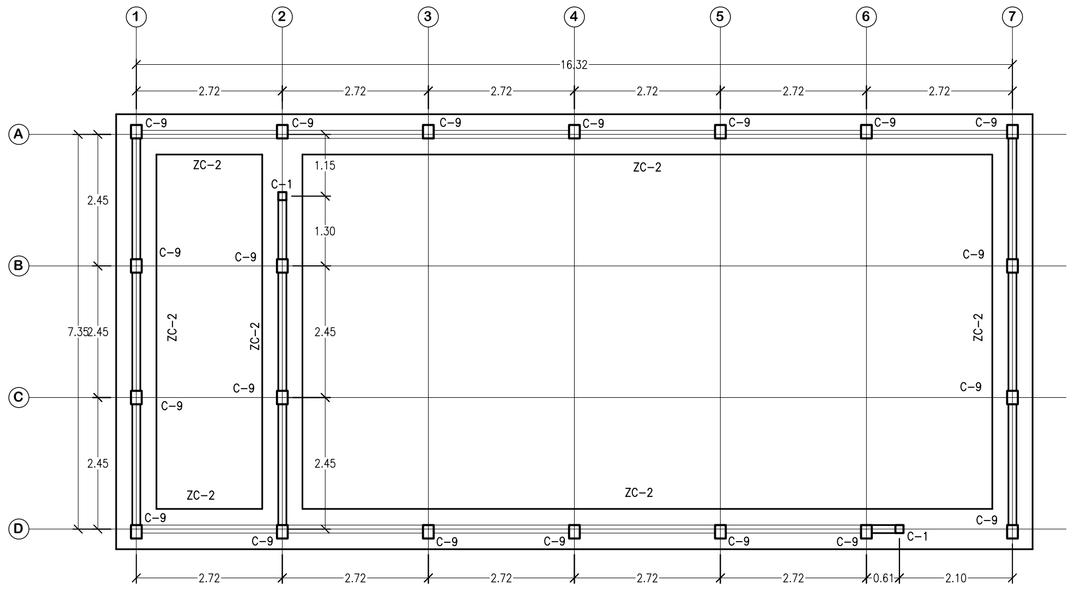

PLANTA ESTRUCTURAL DE FUNDACION
ESCALA 1:75

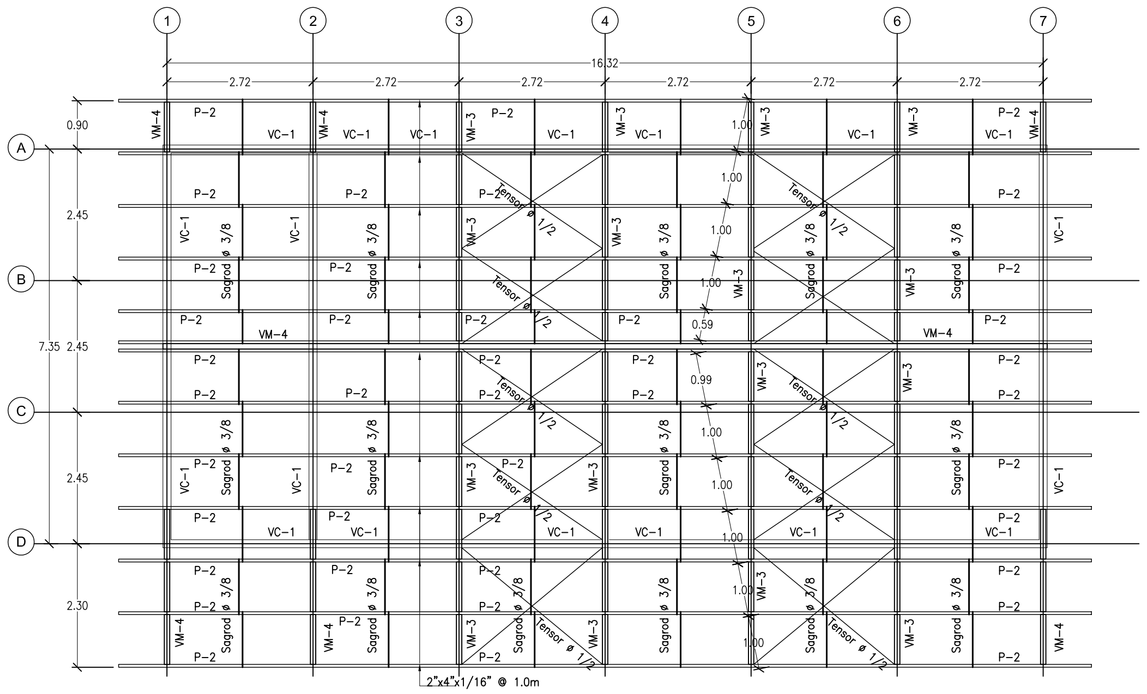

PLANTA ESTRUCTURAL DE TECHO
ESCALA 1:75

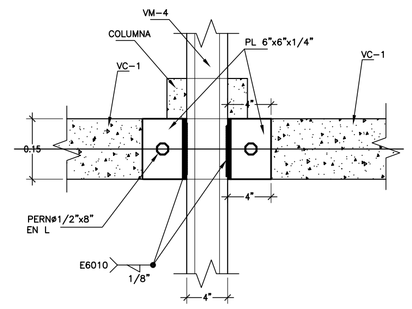

FIJACION VM-3 A VIGA CORONA
ESCALA 1 : 7.5

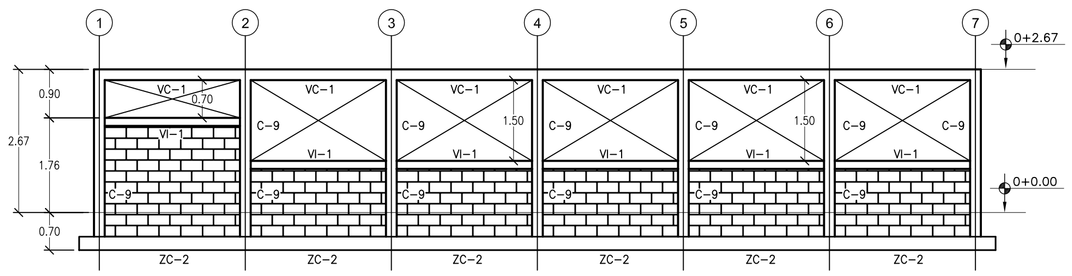

ELEVACION ESTRUCTURAL EJE A
ESCALA 1:75

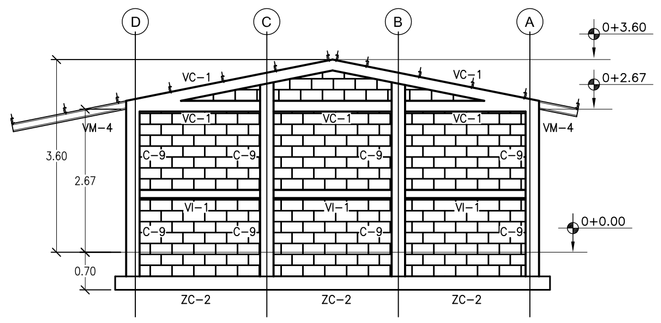

ELEVACION ESTRUCTURAL EJES 1,7
ESCALA 1:75

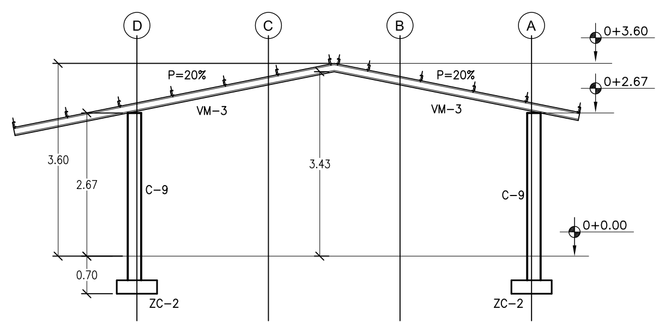

ELEVACION ESTRUCTURAL EJES 3,4,5,6
ESCALA 1:75

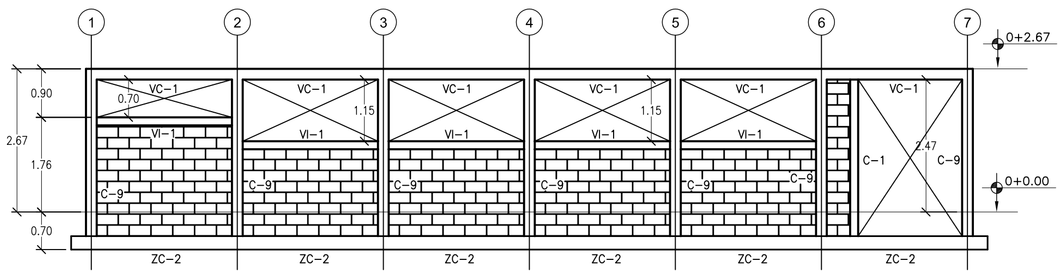

ELEVACION ESTRUCTURAL EJE D
ESCALA 1:75

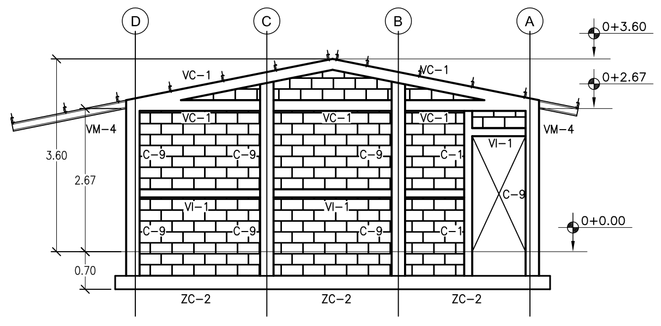

ELEVACION ESTRUCTURAL EJES 2
ESCALA 1:75

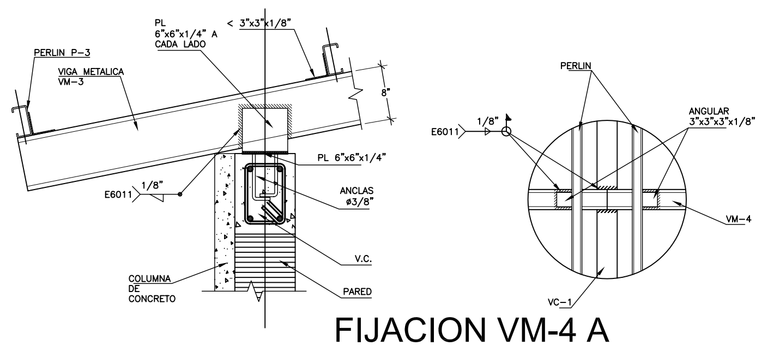

FIJACION VM-4 A COLUMNAS
ESCALA 1 : 7.5

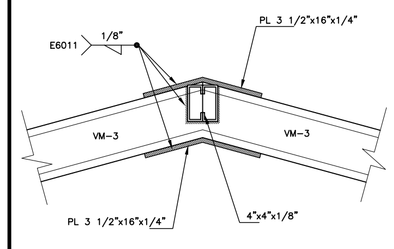

FIJACION DE CUMBRERA
ESCALA 1 : 7.5

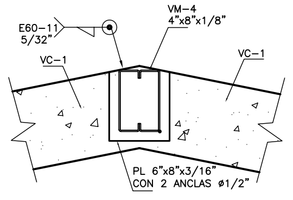

UNION DE CUMBRERA CON VIGA CORONA
ESCALA 1 : 7.5

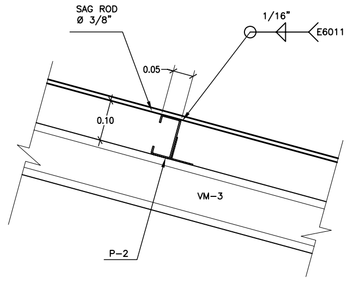

FIJACION DE CLAVADORES
ESCALA 1 : 7.5

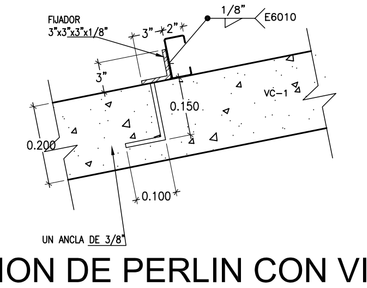

UNION DE PERLIN CON VIGA CORONA
ESCALA 1 : 7.5

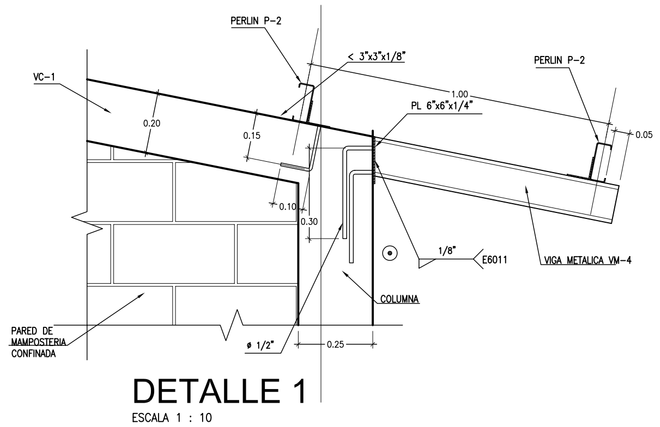

DETALLE 1
ESCALA 1 : 10

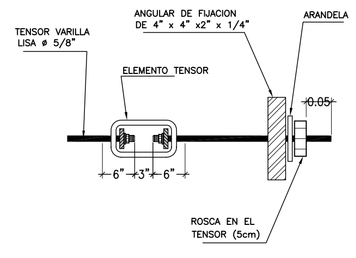

DETALLE DEL TENSOR
SIN ESCALA

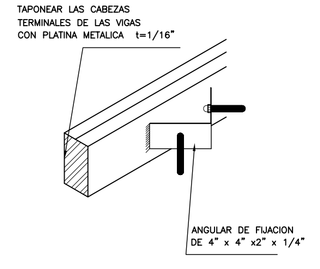

DETALLE DE FIJACION DEL TENSOR
SIN ESCALA

Gobierno de Reconciliación y Unidad Nacional
El Pueblo, Presidente.

Ministerio de Educación
MINED

aecid

I.N.E.P.
MATAGALPA

PROYECTO:
INSTITUTO NACIONAL
"ELISEO PICADO"
MATAGALPA

ELABORADO POR:
LJM
CONSULTORES
TELEFAX 22-68-31-00
MANAGUA, NICARAGUA

DISEÑADORES

NOMBRE	FIRMA
ARQUITECTURA: KARLA AMADOR MORA	
ESTRUCTURA: JULIO MALTES / FEDERICO TRAÑA	
ELECTRICIDAD: ULISES MARTINEZ R.	
HIDROSANITARIO: ORLANDO BERMUDEZ	
INFORMATICA: CARMEN D. MARTINEZ	
DIBUJO: EZEQUIEL HERNANDEZ	
COORDINADOR: LUIS JAVIER MEZA	

REVISIONES

NOMBRE	FIRMA	FECHA

ESPECIALIDAD:
ESTRUCTURA

CONTENIDO:

PLANTA DE FUNDACIONES

PLANTA ESTRUCTURAL DE TECHO

ELEVACIONES ESTRUCTURALES

DETALLES GENERALES

EDIFICIO 9

ESCALA: INDICADA

LAMINA: ES-11 DE: ES-18

CONSECUTIVO:
86 de 112

ABRIL 2011